Heiztechnik®

ZBIORNIKI BUFOROWE

HT BW / HT BWS

Heiztechnik®

KARTA KATALOGOWA

ZBIORNIK BUFOROWY WISZĄCY

HT BW

40 • 60 L

Zbiornik przeznaczony do magazynowania ciepłej wody.
Montaż bufora:
- wiszący pionowy
- wiszący poziomy

Wyprowadzenie króćców do góry oraz po lewej i prawej stronie bufora.

Schemat HT BW 40 • 60 L

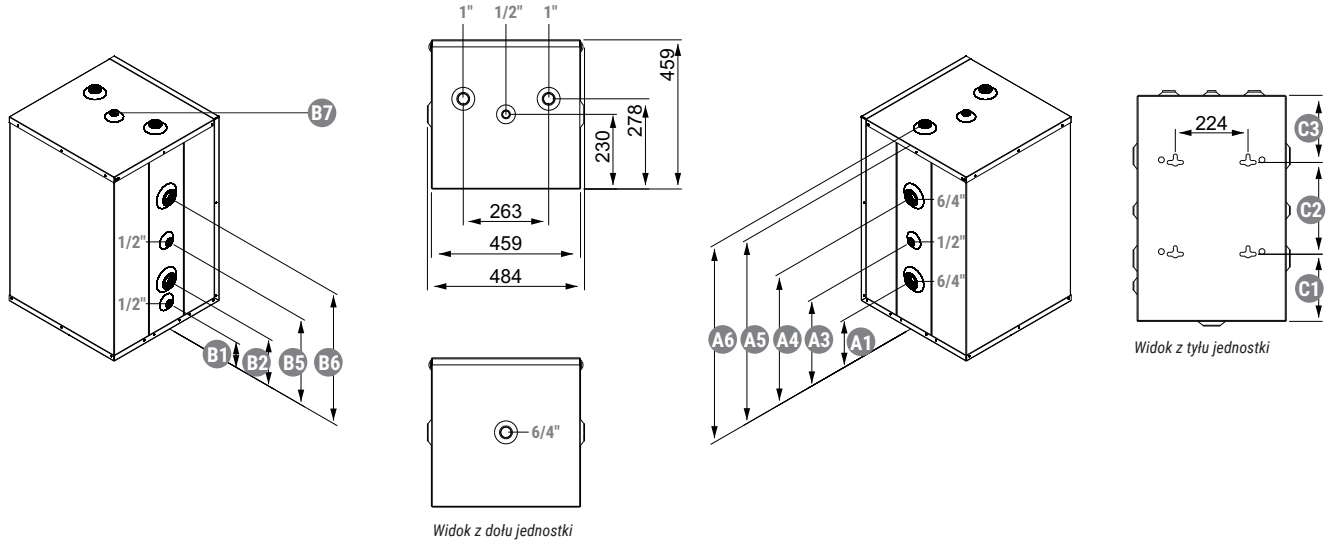

B1 - Mufa spustowa 1"
B5 - Mufa czujnika temperatury 1/2"
B7 - Mufa odpowietrznika 1"
B2 - Mufa obiegu grzewczego 6/4"
B6 - Mufa obiegu grzewczego 6/4"
A1 - Mufa obiegu grzewczego 6/4"
A4 - Mufa obiegu grzewczego 6/4"
A3 - Mufa czujnika temperatury 1/2"
A6 - Mufa obiegu grzewczego 1"

Podstawowe wymiary i dane techniczne

Kod produktu	Wymiar															
	A1	A2	A3	A4	A5	A6	B1	B2	B3	B4	B5	B6	B7	C1	C2	C3
PRZYŁĄCZA (")	6/4	-	1/2	6/4	-	1	1	6/4	-	-	1/2	6/4	1	-	-	-
HT BW 40	181	-	254	334	519	536	109	181	-	-	254	334	-	177	137	207
HT BW 60	194	-	341	-	694	711	109	194	-	-	342	509	-	207	283	207

Parametr		Jedn.	HT BW 40	HT BW 60
Klasa efektywności energetycznej		-	B	B
Strata postojowa		W	42	53
Pojemność znamionowa		l	40	60
Max. ciśnienie pracy bufora		MPa(bar)	0,3 (3)	0,3 (3)
Max. temperatura pracy bufora		°C	90	90
Min. temperatura pracy bufora		°C	10	10
Masa netto (bez wody)		kg	36	45
Grubość izolacji ciepłochronnej		mm	40	40
Ilość przyłączy/wymiar		szt. /cal	2 x 1" + 5 x 6/4"	2 x 1" + 5 x 6/4"
Wymiary gabarytowe	szerokość	mm	460	460
	głębokość	mm	460	460
	wysokość	mm	641	816

Podane wymiary mogą różnić się od wymiarów rzeczywistych do 2%. Pozostałe szczegółowe wymiary dostępne są na stronie internetowej.
W celu ulepszania produktów *Heiztechnik* zastrzega sobie prawo zmiany parametrów i wyposażenia. Powyższy prospekt nie stanowi oferty w rozumieniu prawa handlowego.

11.2022

Heiztechnik®

KARTA KATALOGOWA

ZBIORNIK BUFOROWY WISZĄCY / STOJĄCY

HT BWS

80 • 120 • 150 L

Zbiornik przeznaczony do magazynowania ciepłej wody.
Montaż bufora:
- stojący
- wiszący pionowy
- wiszący poziomy

Wyprowadzenie króćców do góry oraz po lewej i prawej stronie bufora.

Schemat HT BWS 80 • 120 • 150 L

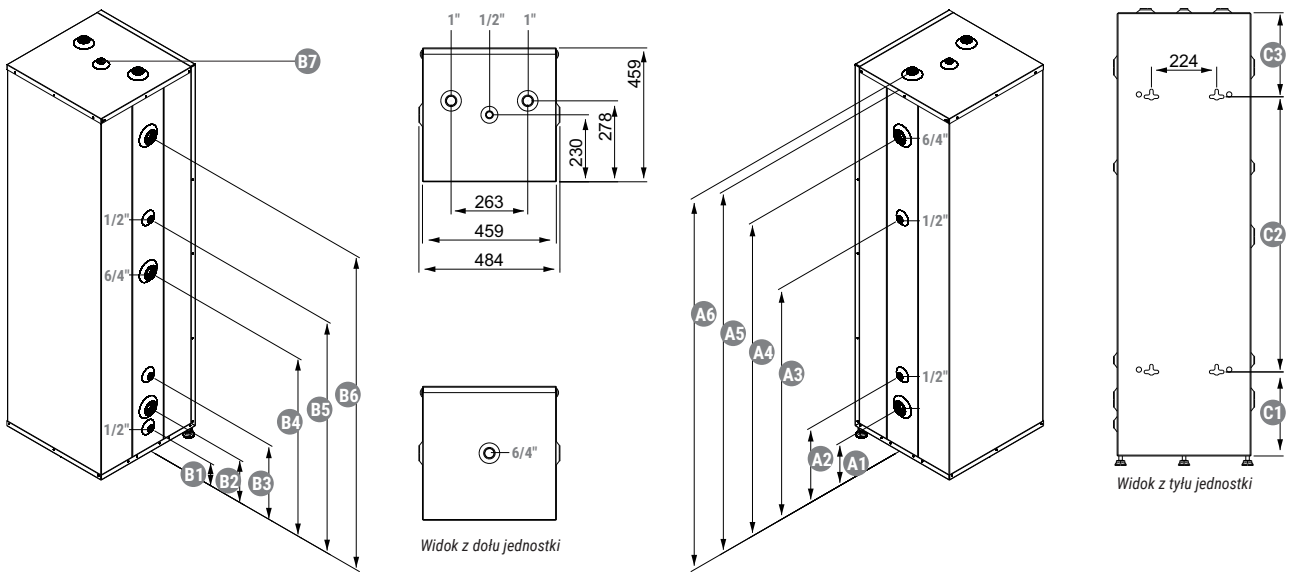

B1 - Mufa spustowa 1"
B2 - Mufa obiegu grzewczego 6/4"
B3 - Mufa czujnika temperatury 1/2"
B4 - Mufa obiegu grzewczego 6/4"
B5 - Mufa czujnika temperatury 1/2"
B6 - Mufa obiegu grzewczego 6/4"
B7 - Mufa odpowietrznika 1"
A1 - Mufa obiegu grzewczego 6/4"
A2 - Mufa czujnika temperatury 1/2"
A3 - Mufa czujnika temperatury 1/2"
A4 - Mufa obiegu grzewczego 6/4"
A6 - Mufa obiegu grzewczego 1"

Podstawowe wymiary i dane techniczne

Kod produktu	Wymiar															
	A1	A2	A3	A4	A5	A6	B1	B2	B3	B4	B5	B6	B7	C1	C2	C3
PRZYŁĄCZA (")	6/4	1/2	1/2	6/4	-	1	1	6/4	1/2	6/4	1/2	6/4	1	-	-	-
HT BWS 80	194	-	539	694	879	896	109	194	-	434	539	634	-	207	468	207
HT BWS 120	194	329	904	1059	1244	1261	109	194	329	616	807	1059	-	288	670	288
HT BWS 150	194	329	991	1334	1519	1536	109	194	329	1014	991	1334	-	288	945	288

Parametr		Jedn.	HT BWS 80	HT BWS 120	HT BWS 150
Klasa efektywności energetycznej		-	B	B	B
Strata postojowa		W	58	60	65
Pojemność znamionowa		l	80	100	150
Max. ciśnienie pracy bufora		MPa(bar)	0,3 (3)	0,3 (3)	0,3 (3)
Max. temperatura pracy bufora		°C	90	90	90
Min. temperatura pracy bufora		°C	10	10	10
Masa netto (bez wody)		kg	53	71	84
Grubość izolacji ciepłochronnej		mm	40	40	40
Ilość przyłączy/wymiar		szt. /cal	2 x 1" + 5 x 6/4"	2 x 1" + 5 x 6/4"	2 x 1" + 5 x 6/4"
Wysokość nóżek		mm	35	35	35
Wymiary gabarytowe	szerokość	mm	460	460	460
	głębokość	mm	460	460	460
	wysokość	mm	1001	1366	1648

Podane wymiary mogą różnić się od wymiarów rzeczywistych do 2%. Pozostałe szczegółowe wymiary dostępne są na stronie internetowej.
W celu ulepszania produktów *Heiztechnik* zastrzega sobie prawo zmiany parametrów i wyposażenia. Powyższy prospekt nie stanowi oferty w rozumieniu prawa handlowego.

11.2022

Montaż buforów
HT BW 40 - 60

Pompa ciepła, bufor wiszący pionowo

Pompa ciepła, bufor wiszący poziomo

Bufory **HT BW 40 • 60 l** można montować jako bufory wiszące pionowo lub wiszące poziomo.

Na tylnej części buforów **HT BWS 80 • 120 • 150 l** oraz **HT BW 40 • 60** wykonane są otwory, które umożliwiają zawieszenie buforów.

Montaż buforów
HT BWS 80 - 150

Pompa ciepła, bufor stojący

Pompa ciepła, bufor wiszący pionowo

Pompa ciepła, bufor wiszący poziomo

Bufory **HT BWS 80 • 120 • 150 l** można montować jako bufory stojące, wiszące pionowo oraz wiszące poziomo.

Heiztechnik®

Heiztechnik sp. z o. o.
ul. Drogowców 7 • 83-250 Skarszewy
tel.: + 48 58 588 28 70, + 48 58 560 85 57, + 48 58 588 08 21
www.heiztechnik.pl • e-mail: biuro@heiztechnik.pl

Podane wymiary mogą różnić się od wymiarów rzeczywistych do 2%. Pozostałe szczegółowe wymiary dostępne są na stronie internetowej.
W celu ulepszania produktów *Heiztechnik* zastrzega sobie prawo zmiany parametrów i wyposażenia. Powyższy prospekt nie stanowi oferty w rozumieniu prawa handlowego.

11.2022